構　造　図

横断防止柵（Gp-Cp-2E）（景観色(ﾀﾞｰｸﾌﾞﾗｳﾝ)）
設置場所番号：①②③⑤

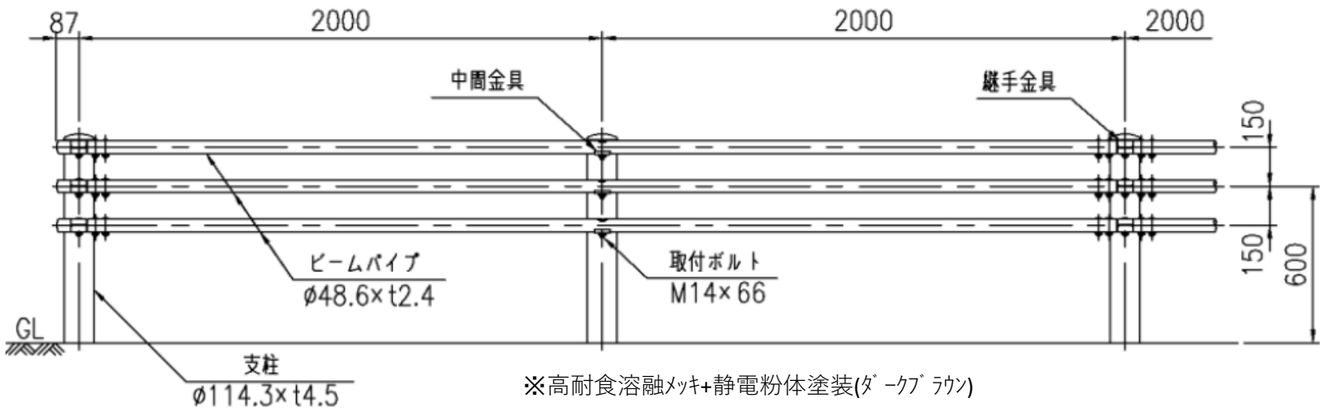

※高耐食溶融ﾒｯｷ+静電粉体塗装(ﾀﾞｰｸﾌﾞﾗｳﾝ)

Gp−Cp−2E(ZM)
（歩車道境界用）

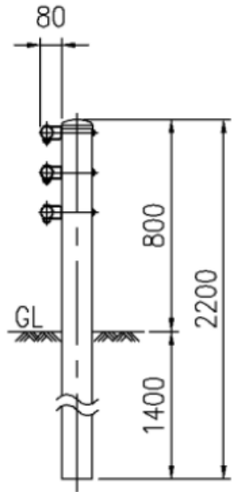

●Gp-Cp-2E（土中用）6m当り

品　　名	規格・寸法	単 位	数 量
2mﾋﾞｰﾑ	φ48.6×t2.4×1,936・R加工 C種・景観ﾀﾞｰｸﾌﾞﾗｳﾝ塗装色	本	9
支柱	φ114.3×t4.5×2,174 C種・景観ﾀﾞｰｸﾌﾞﾗｳﾝ塗装色	本	4
樹脂ｷｬｯﾌﾟ	C種用・景観ﾀﾞｰｸﾌﾞﾗｳﾝ塗装色	ｾｯﾄ	4
ｲﾝﾅｰｽﾘｰﾌﾞ	φ42×3.2×264	ｾｯﾄ	6
継手金具ｾｯﾄ		ｾｯﾄ	12
金具取付ﾎﾞﾙﾄ	M16×140	ｾｯﾄ	12
端末	C種φ48.6用	ｾｯﾄ	6

車止めﾎﾟｽﾄ(φ200,H850)(土中用),茶色
施工箇所番号：③⑤

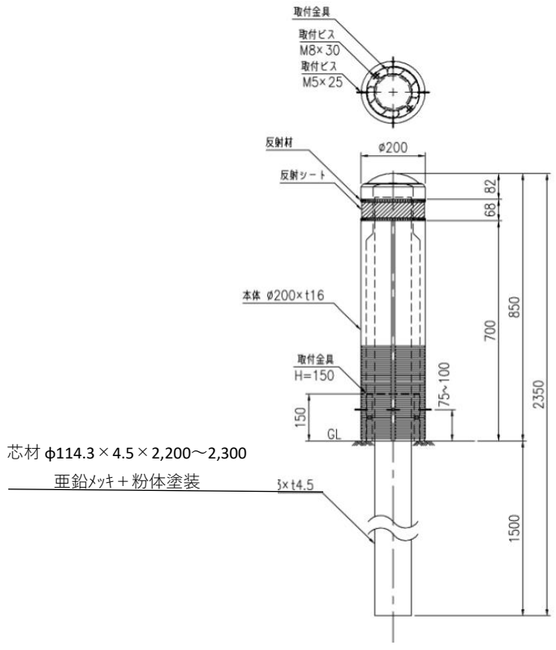

視線誘導標(両面反射φ100.ﾎﾞﾙﾄ式)(防護柵取付)
設置箇所番号：④

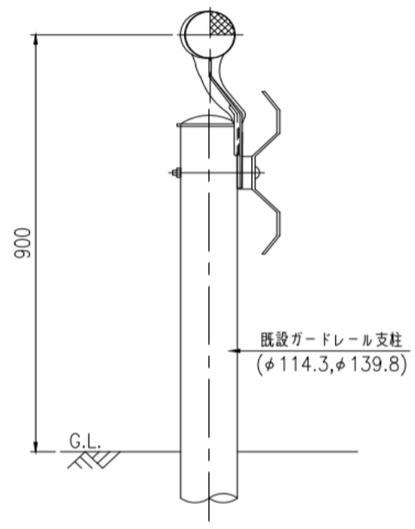

実施設計図面

工 事 名	Ｒ２徳土　徳島環状線他　藍・住吉他 防護柵工事		
路線名等	徳島環状線他		
工事箇所	板野郡藍住町住吉他		
図 面 名	構造図		
縮　　尺	―	図面番号	1/1
事業者名	徳島県東部県土整備局＜徳島＞		